## DISPOSITIVOS DE HIDROTERAPIA
## SERIE **PLC**

Los dispositivos de hidroterapia serie PLC pueden ser instalados en piscinas de hormigón o en fibra de vidrio. El exclusivo sistema de inyección central de aire de esos dispositivos asegura una perfecta distribución de millares de pequeñas burbujas de aire en el chorro de agua.
La dirección del chorro puede ser ajustada hasta un ángulo de 15º con relación al centro.
Los dispositivos de la serie PLC son construidos en plástico ABS y poseen boquillas para conexión de tubería de PVC soldable de 40 mm de diámetro. El diámetro externo de 50 mm permite la conexión de tubería de 50 mm de diámetro.
Son disponibles en dos modelos, en color blanco o con tapa de terminación en acero inoxidable.

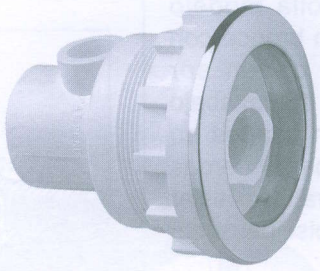

| MODELO | TERMINACIÓN | TUBERÍA SOLDABLE | RANGO DE CAUDAL RECOMENDADO |
|---|---|---|---|
| PLC1215 | TAPA INOXIDABLE | 40 o 50 mm | 5,5 a 8,0 m³/h |
| PLC1215B | BLANCA | | |

CURVA DE COMPORTAMIENTO
PLC1215

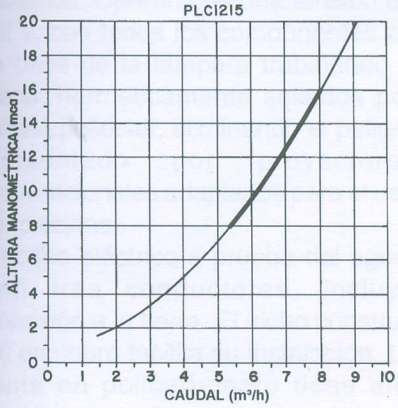

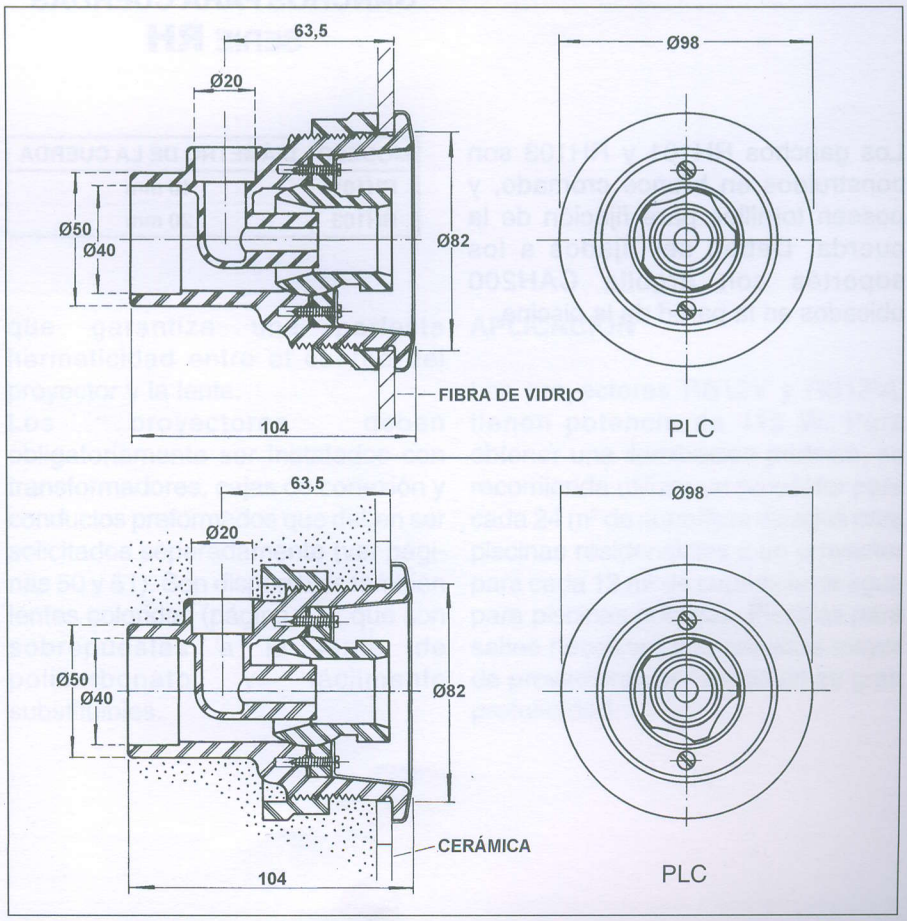
## DIMENSIONES